somatherm

plug & play

CE 5 GARANTIE

Référence : **602010559** 3540730071026

CIRCULATEUR SOLAIRE AUTO DUO 25-60/180

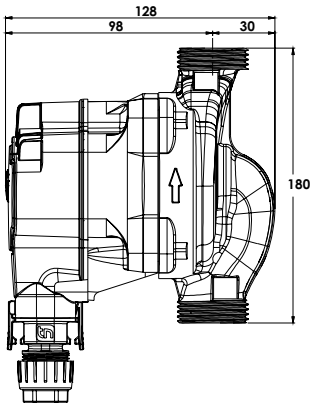

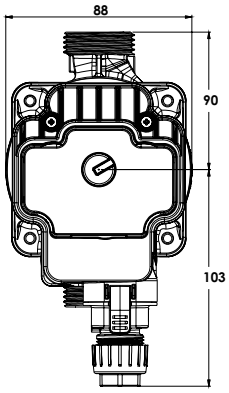

- **PLUG AND PLAY**
- **DOUBLE APPLICATION : SOLAIRE & CHAUFFAGE**
- **PERFORMANCE : BASSE CONSOMMATION**
- **SYSTÈME ÉLECTRONIQUE : RÉGLAGE SIMPLE ET INTUITIF**
- **FACILITÉ : ENCOMBREMENT STANDARD**

DESCRIPTION	DN 25. - Entraxe 180mm. - EEI < 0,20 partie 2. - Connexion Plug & Play ce qui facilite et accélère le montage initial et le remplacement - Adapté à toutes installations jusqu'à 8,5 mètres de hauteur de colonne d'eau. - Classe isolement H. - Indice de protection IP44. - Température de +2° à +110°C (sur une courte durée 130°C). - Raccordement 40/49. - Auto dégommage (redémarrage automatique du circulateur immédiatement lors de la remise en chauffe).
CARACTÉRISTIQUES	Système électronique de contrôle avec fonctionnalités avancées : - 3 courbes à pression proportionnelle (P1,P2,P3) - 3 courbes à pression constante (CI,CII,CIII) - Différentes vitesses constantes (Min-Max) Livré sans raccords union. Température d'ambiance 40°C maxi. Puissance nominale (P1) : min. 3 W – max. 63 W. Courant nominal (I1) : min. 0,05 A – max. 0,6 A. Pression maximum 10 bars. Niveau de pression sonore < 33 dB(A) Répond aux exigences fixées par le règlement de la Commission Européenne N°641/2009 (Directive EuP/ErP). Directive basse tension (2014/30/UE) ; Normes utilisées : EN 62233, EN 60335-1 et EN 60335-2-51 Directive CEM (2014/35/UE) ; normes utilisées : EN 61000-3-2, EN 61000-3-3, EN 55014-1 et EN 55014-2 Directive sur l'écoconception (2009/125/CE) ; normes utilisées : EN 16297-1 et EN 16297-2
APPLICATIONS	Toutes applications solaires et de chauffage.
PRÉCAUTION D'EMPLOI	Attention ! Respecter le sens de circulation en suivant la flèche, de l'aspiration vers le refoulement. Attention ! En position horizontale, le moteur ne doit être ni vers le haut ni vers le bas. Il doit suivre l'alignement des canalisations.

11/04/25

SPECIFICATIONS D'INSTALLATION	Pour éviter la condensation dans le moteur et sur l'électronique de commande, la température du liquide pompé doit toujours être supérieure à la température ambiante.
GARANTIE ET EXCLUSION	N'est pas adapté pour une application autre que celle décrite ci-dessus. Ne convient pas pour les réseaux sanitaires et les circuits primaires de solaires thermiques.
PRESCRIPTION DE POSE	Avant l'installation, il est impératif de nettoyer les tuyauteries de l'installation. Le circulateur ne doit subir aucune traction mécanique, aucune torsion, aucune tension, ou tout autre contrainte susceptible de créer une déformation ou une détérioration du produit.